Notes :

SEBR ROCCO
BP 90023
93343 Le RAINCY CEDEX - FRANCE

sebr@sebrocco.com

Tél.+33 (0)1 43 81 36 09
Port.+33 (0)6 09 40 30 81

Conception graphique & illustrations :
Thierry Alarcon - Port : 06 10 600 615

SEBR

B. ROCCO

Études - Conception - Réalisation

Cyclovilla® 9m x 9m*

Résiste aux cyclones et aux séismes

Nous fournissons la charpente métallique...

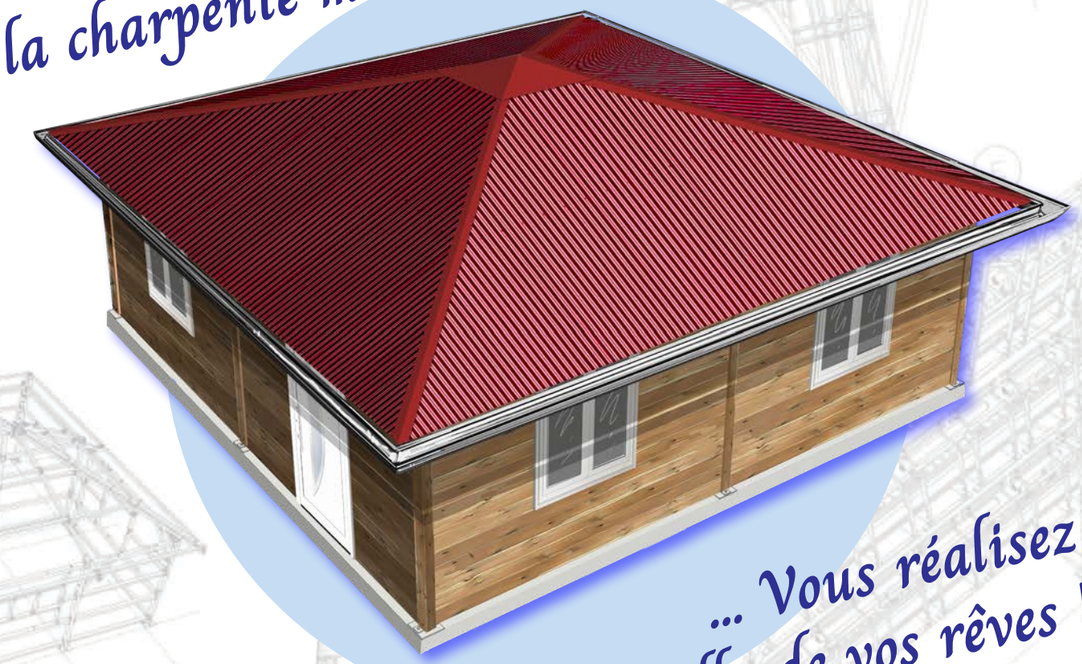

... Vous réalisez la villa de vos rêves !

(*) Autres dimensions possibles

www.sebrocco.com

Cyclovilla® 9m x 9m

Résiste aux cyclones et aux séismes

Couverture locale
Local coverage

- Tôle ondulée / *Corrugated sheet*
- Tuiles / *Roof tiles*
- Zinc / *Zinc*
- Etc.

Fenêtres
Windows

- Bois / *Wood*
- Aluminium / *Aluminium*
- Pvc / *Pvc*

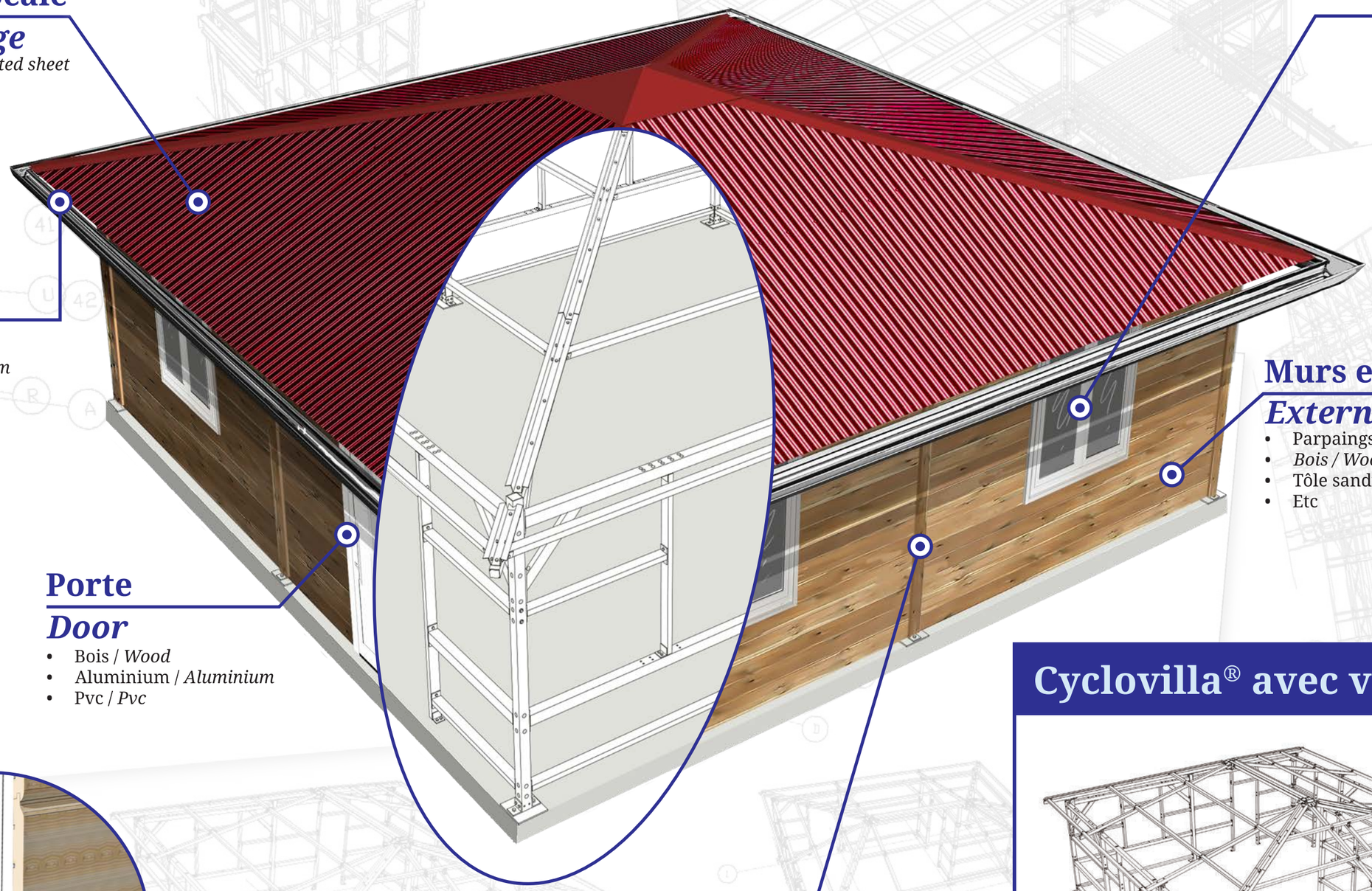

Gouttière
Gutter

- Aluminium / *Aluminium*
- Pvc / *Pvc*

Murs extérieurs
External walls

- Parpaings / *Concrete blocks*
- *Bois / Wood*
- Tôle sandwich / *Sandwich plate*
- Etc

Doublage intérieur
Dubbing inside

- Bois / *Wood*
- Pvc / *Pvc*
- BA 13 / *BA 13*
- Etc.

Porte
Door

- Bois / *Wood*
- Aluminium / *Aluminium*
- Pvc / *Pvc*

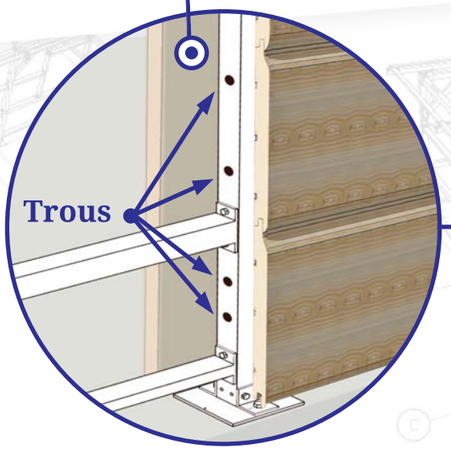

Trous de passage
Holes of passage

dans la charpente métallique pour : / *in the metal frame for :*

- Gaines électriques / *Electrical conduits*
- Plomberie / *Plumbing*
- Climatisation / *Air conditioner*
- Etc.
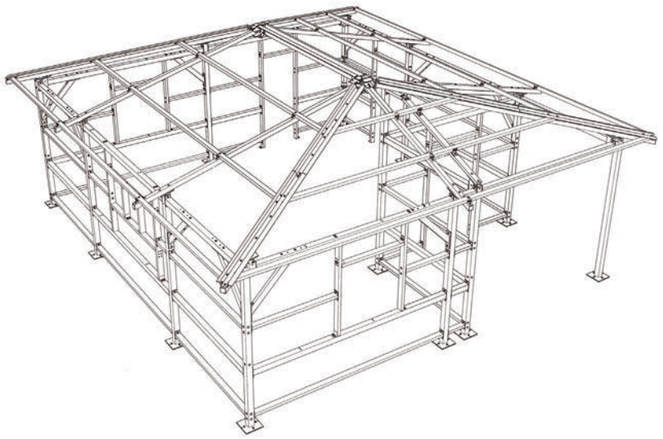
Cyclovilla® avec varangue